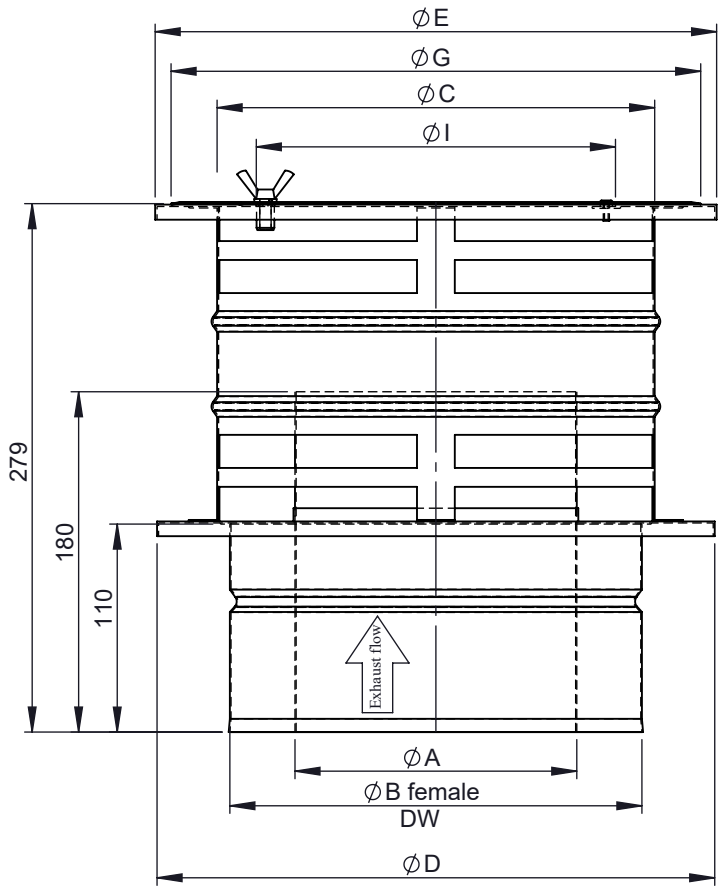

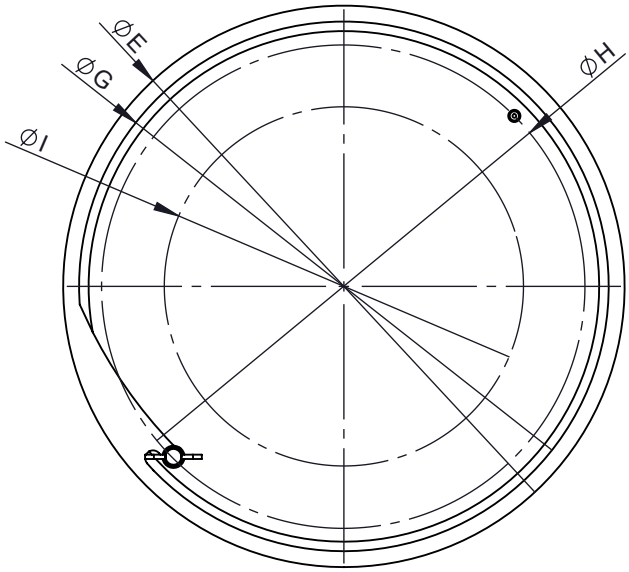

1:8(Ø150)

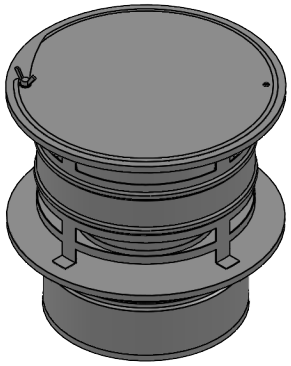

Ø	80	100	110	115	120	125	130	140	150	160	180	200	225	250	300	350	400	450	500	550	600
A	78	98	108	113	118	123	128	138	148	158	178	198	223	248	298	348	398	448	498	548	598
B	145	165	175	180	185	190	195	205	215	225	245	265	290	315	365	415	465	515	565	615	665
C	160	180	190	195	200	205	210	220	230	240	260	280	305	330	380	430	480	530	580	630	680
D	225	245	255	260	265	270	275	285	295	305	325	345	370	395	445	495	545	595	645	695	745
E	225	245	255	260	265	270	275	285	295	305	325	345	370	395	445	495	545	595	645	695	745
G	210	230	240	245	250	255	260	270	280	290	310	330	355	380	430	480	530	580	630	680	730
H	185	205	215	220	225	230	235	245	255	265	285	305	330	355	405	455	505	555	605	655	705
I	120	140	150	155	160	165	170	180	190	200	220	240	265	290	340	390	440	490	540	590	640
kg	1,5	1,7	1,8	1,8	1,9	2	2	2,1	2,3	2,4	2,6	3,6	3,2	3,5	4,2	5,9	6,7	6,3	7	7,8	8,6

notes:
ENCD

DIN ISO 13920 Tolerances B

revisions-no. 10 | mm / kg

	date	name
drawn by	12.05.21	JAD
checked by	12.05.21	SWA
approved by	12.05.21	JWY
modified by	04.05.26	MMA

jeremias® CHIMNEY SYSTEMS

description: End cap and bonnet

code: **DW92HSØ**

drawing-no.: **02-20-5041-000**

scale: 1:5

format: A4

sheet: 1 of 1

© jeremias GmbH. All rights reserved, also regarding any disposal, exploitation, editing, distribution, as well as in the event of applications for industrial property rights.