α = Gradzahl der Dachneigung

Bitte die Gradzahl bei der Bestellung mit angeben

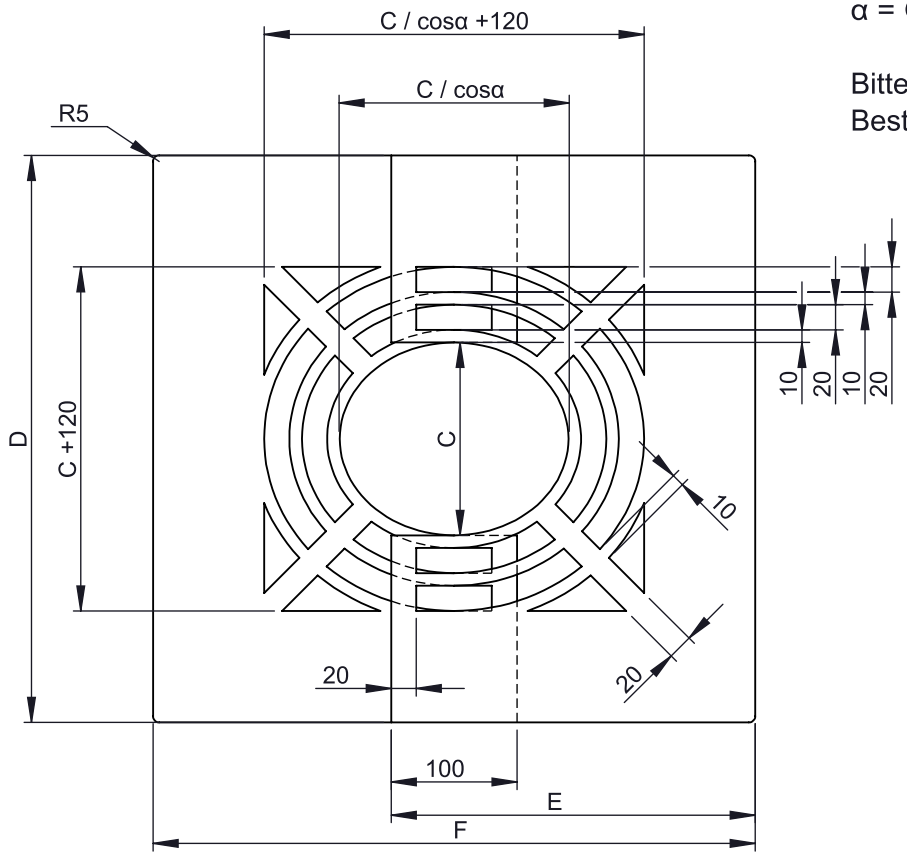

M 1:15 (Ø150)

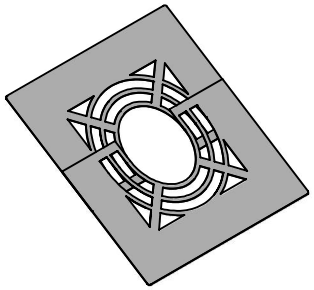

Ø										**80**			**100**	**110**	**115**	**120**	**125**	**130**		**140**			**150**
C										133			153	163	168	173	178	183		193			208
D										430			450	460	465	470	475	480		490			505
E										277			289	295	298	301	304	307		313			322
F										454			478	490	496	502	508	513		525			543
kg										0,82			0,87	0,9	0,91	0,92	0,93	0,94		0,97			1
Ø	**160**				**180**				**200**				**225**					**250**					**300**
C	213				233				253				278					303					353
D	510				530				550				575					600					650
E	324				336				348				363					378					407
F	549				573				596				626					656					715
kg	1,01				1,06				1,11				1,17					1,26					1,38
Ø			**350**		**400**			**450**		**500**			**550**			**600**		**650**		**700**			
C			403		453			503		553			603			653		703		753			
D			700		750			800		850			900			950		1000		1050			
E			437		467			496		526			556			585		615		645			
F			774		834			893		952			1011			1071		1130		1189			
kg			1,51		1,66			1,79		1,92			2,07			2,21		2,37		2,51			

notes:

DIN ISO 13920 Tolerances B

revisions-no. A

mm / kg

	date	name
drawn by	17.03.2021	TRA
checked by		
approved by		
modified by	29.10.2025	AST

jeremias® CHIMNEY SYSTEMS

description: Deckenblende für Hinterlüftung, zweiteilig 1-65° passend für Isolierstärke 25mm

code: **DWECO75HL**

drawing-no.

scale: 1:6

format: A4

sheet: 1 of 1

© jeremias GmbH. All rights reserved, also regarding any disposal, exploitation, editing, distribution, as well as in the event of applications for industrial property rights.